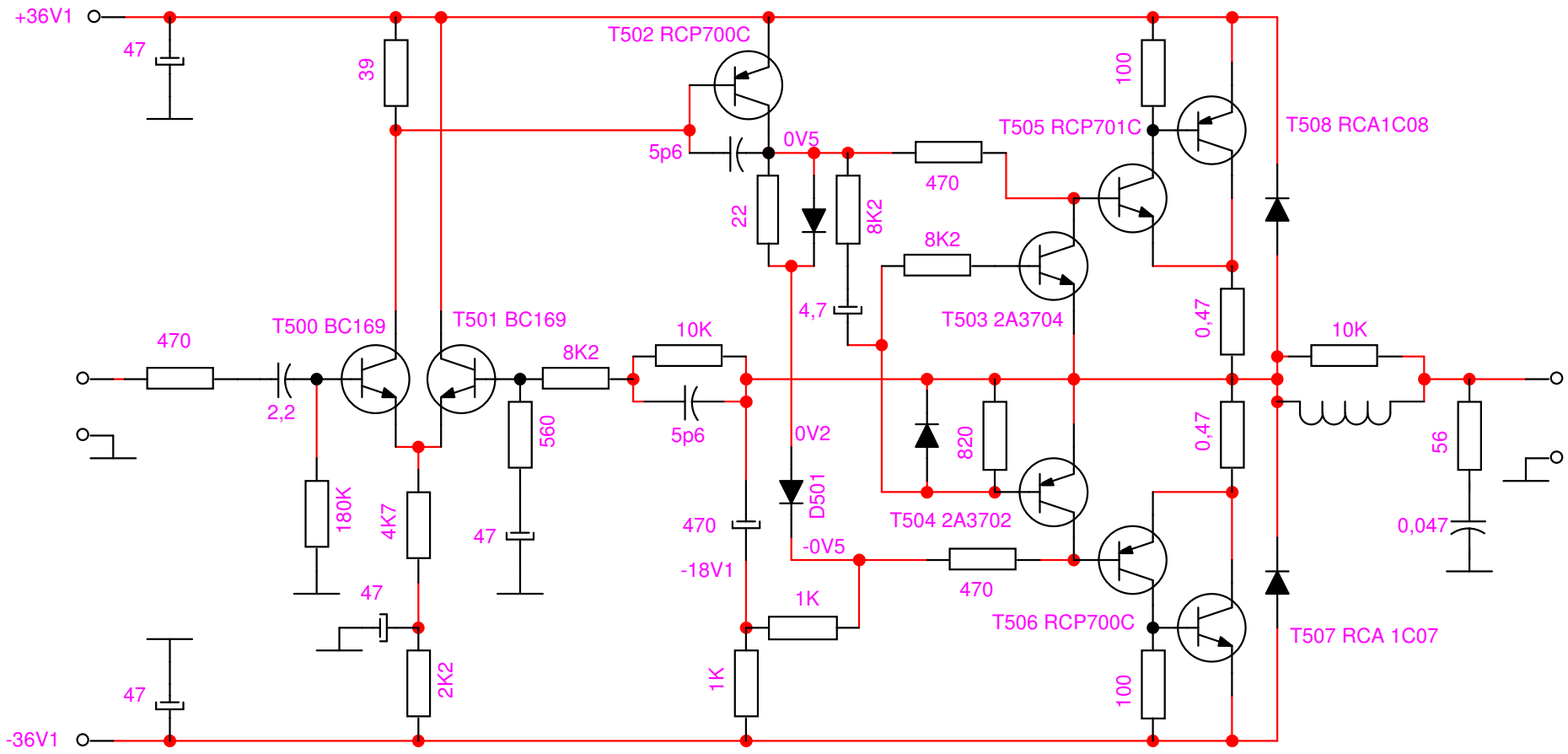AMPLIFICADOR DE MULTIPLES ENTRADAS AUDINAC AT1200